SCHEDA TECNICA

Unità di controllo (R7-CU-202/2)

L'unità di controllo è montata nel profilo della porta, accanto al passaggio cavi. Il passaggio cavi è incluso.

Il prodotto è conforme al regolamento 2004/108/CE sulla compatibilità elettromagnetica (EMC), pubblicato nella Gazzetta ufficiale dell'Unione europea L 390/24 del 31.12.2004.

Si applicano le seguenti norme:
EN61000-4-5:2016
EN61000-6-2:2016
EN61000-6-3:2007/A1 2011
EN55032:2012/AC:2013

Dati tecnici

Tensione di alimentazione	8-30 V, DC
Intervallo di temperatura di esercizio	Da -20 °C a +60 °C
Umidità ambientale massima	fino al 70 %, IP41
Tempo di attivazione del relè	1-60 s
Numero di uscite a relè	2
Interfaccia utente	3 pulsanti (1, 2, R)
Corrente massima sul relè	2 A
Collegamento del LED (potenza massima)	15 W (12 V), 30 W (24 V)
Cavo per il collegamento	✔
Corrente massima (12 V)	220 mA
Potenza massima	2,64 W
Potenza di standby (12 V)	0,577 W
Protezione UV	✔
Lunghezza del cavo di collegamento	max 40 m

	ID	R7-CU-202/2
DIMENSIONI ESTERNE	larghezza	24
	altezza	287
	profondità	3
DISEGNO		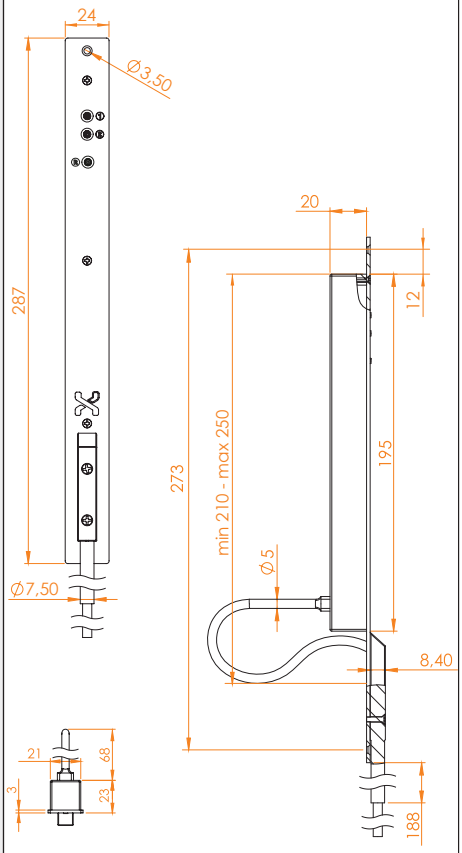
DIMENSIONI DEL TAGLIO	larghezza	21,30
	altezza	220
	profondità	min 91
TAGLIO		

*Tutte le misure sono in mm.
*Tutte le misure ammettono una tolleranza di +/- 0,1 mm.
*Quando l'area del ritaglio viene dipinta dopo che è stato eseguito il ritaglio, aumentare il ritaglio di 0,2 mm su ciascun lato.

Navkom d.o.o. | Cesta v Log 19 | 1351 Brezovica | Slovenia
T: 059 941 409 E: info@navkom.si W: www.navkom.si